Innovative Technology
INTELLIGENCE IN VALIDATION

SMART Payout

“Превосходная рецирклинг банкнот смешанного дvостоинства”

- Превосходная рециркуляция банкнот
- Непревзойденный рециклинг банкнот смешанного достоинства
- Исключает нехватку монет
- Максимально повышает эффективность оборота аличности

ОСОБЕННОСТИ

- Истинно мультиноминальный рециклинг SMART Payout на 70 банкнот способен работать со всеми номиналами заданных валют
- Доказанная надежность работы в полях
- Превосходные характеристики, автоцентрирущая технология, выпрямляет купюры еще до их валидаии
- Легкое обслуживание, бесплатное ПО
- Купюры из рециклинга легко переводятся в кассету при необходимости инкассации

ПРЕИМУЩЕСТВА

- Исключает нехватку монет и снижает уровень необходимого для операций объема монет
- Низкая стоимость для владельца
- Увеличенная эффективность работы наличных денег
- Значительно снижаются затраты на операции по инкассации
- Быстрое обновление ПО через USB, флеш карты, компьютер или программатор

Innovative Technology
INTELLIGENCE IN VALIDATION

Технические характеристики

Питание
Требования: 12V
Режим ожидания: 400mA
Рабочий режим: 3A
Пик: 5A

Протоколы
SSP
ccTalk

Наработка на отказ
100,000

Интерфейсы
USB
RS232
Открытый коллектор

Варианты кассет
На 500 купюр
На 1000 купюр

Вместимость рециклинга
70 банкнот разного достоинства

Варианты лицевых панелей
82/85mm Шириной
Металлическая лицевая панель
Различные варианты подсветки

Размеры банкнот
Принимает:
Шириной: 60 - 85mm
Длина: 115 - 170mm
Выдает:
Шириной: 60 - 82mm

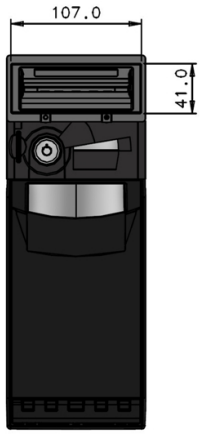

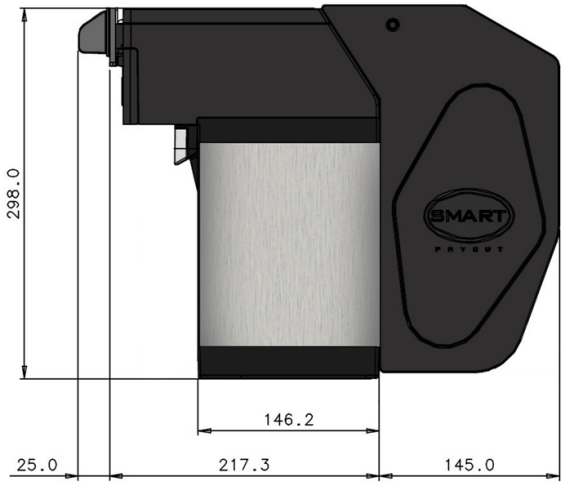

- Вес: 5.5kr

VIEW MORE
NOTE HANDLING PRODUCTS >>

Innovative Technology Ltd (UK)
Innovative Business Park
Derker Street
Oldham
OL1 4EQ

+44 (0) 161 626 9999

sales@innovative-technology.com