Innovative Technology
INTELLIGENCE IN VALIDATION

NV200 Spectral

“Самый технически передовой валидатор купюр в своем классе”

- 100% захват изображения купюры - 4.8 миллионов точек данных
- 99%+ первичный уровень приема купюр из обращения
- 2 секунды – время между приемом банкнот
- Модульный дизайн – Модуль выдачи сдачи или принтер как дополнительная функция

ОСОБЕННОСТИ

- Полное спектральное распознавание изображения купюры
- Оптическая и механическая антистрим- технология
- 2 секунды – время обработки банкноты
- Распознавание штрих-кода в любом направлении
- Механизм центрирования банкноты
- Удаленное обновление/получение данных

ПРЕИМУЩЕСТВА

- непревзойденный уровень распознавания банкнот
- превосходная защита от физического мошенничества
- ускоренное время транзакции и как следствие - прибыли
- увеличенный уровень приема билетов для удовлетворения требований пользователя
- исключительная обработка и надежность приема банкнот
- лучшая производительность в своем классе как надежная инвестиция

Innovative Technology
INTELLIGENCE IN VALIDATION

Технические характеристики

Питание
Требования: 12/24V
Режим ожидани: 400mA
Рабочий режим: 1.5A
Пик: 3A

Варианты лицевых панелей
82/85mm Шириной
Металлическая лицевая панель
Различные варианты подсветки

Наработка на отказ
200,000

Варианты кассет
На 500 купюр
На 1000 купюр

Протоколы
SSP
ccTalk

Размеры банкнот
Ширина: 60 - 85mm
Длина: 115 - 170mm

Интерфейсы
USB
RS232
Открытый коллектор

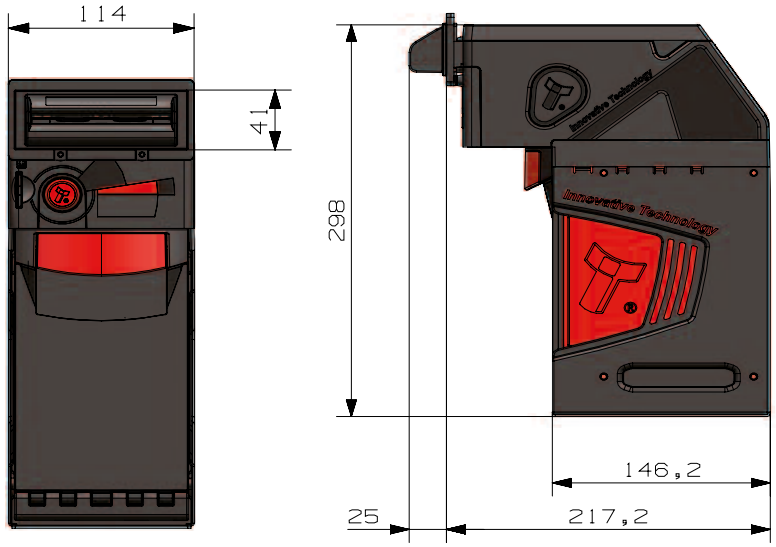

- Вес: 3.2kr

VIEW MORE
NOTE HANDLING PRODUCTS >>

Innovative Technology Ltd (UK)
Innovative Business Park
Derker Street
Oldham
OL1 4EQ

+44 (0) 161 626 9999

sales@innovative-technology.com