Innovative Technology

POWERING TRANSACTIONS AND INTERACTIONS

NV9 Spectral

“Самый технически передовой валидатор купюр в своем классе”

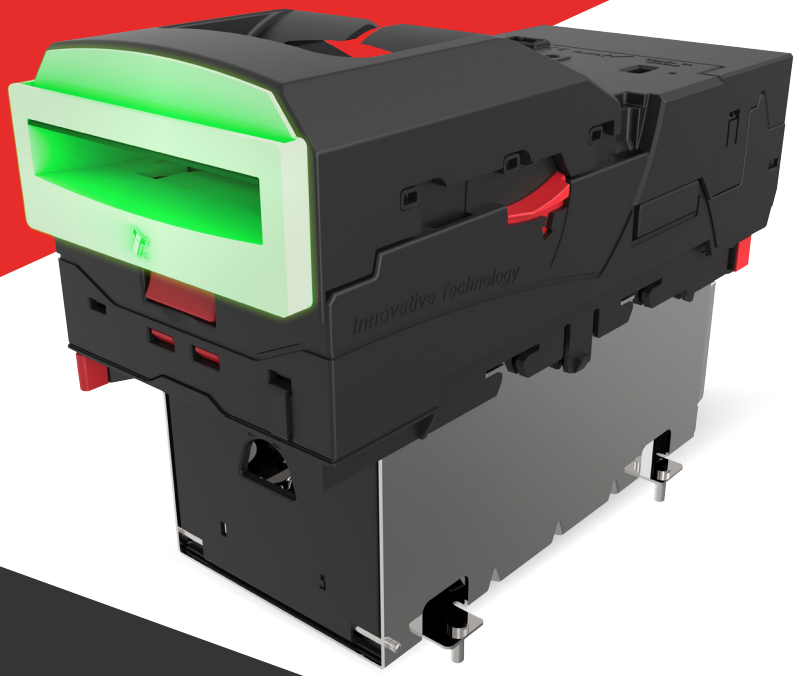

- Полный образ банкноты в высоком разрешении 1.28 млн. точек
- Ускоренная обработка банкнот
- Распознавание окрашенных банкнот
- Оптическая и механическая технология анти-стримминга
- Модульный дизайн – доступна доукомплектовка ресайклером или билетным принтером

ОСОБЕННОСТИ

- Полный образ банкноты в высоком разрешении 1.28 млн. точек
- Ускоренная обработка банкнот
- Распознавание окрашенных банкнот
- Оптическая и механическая технология анти-стримминга
- Разнообразные лицевые панели и кассеты
- Модульный дизайн – доступна доукомплектовка ресайклером или билетным принтером
- Лёгкость обслуживания, бесплатное обновление прошивок

ПРЕИМУЩЕСТВА

- Непревзойдённый уровень распознавания банкнот и защита от подделок
- Увеличение скорости транзакций и прибыли оператора
- Защита от мошенничества
- Многофункциональный купюроприёмник, подходящий для разнообразных устройств
- Возможность дополнения ресайклингом и печатью билетов и чеков
- Инновационность – быстрые и лёгкие обновления по USB, PC или с портативного программатора
- Возможность разноцветной подсветки лицевых панелей

Innovative Technology

POWERING TRANSACTIONS AND INTERACTIONS

Технические характеристики

Питание

Напряжение: 12 /24 В

Рабочий ток: 0.2А

Пусковой ток: 1А

Пиковый ток: 1.5А

интерфейсы

USB

Open collector

протоколы

SSP

ccTalk

Параметры лицевых накладок

Ширина 66,69,82мм

Различные варианты приема (горизонтально, вертикально сверху и снизу)

Настройки кэшбокса

300/600 в раме

300/600 на защелках

300 с замком

Наработка на отказ, операций

200,000

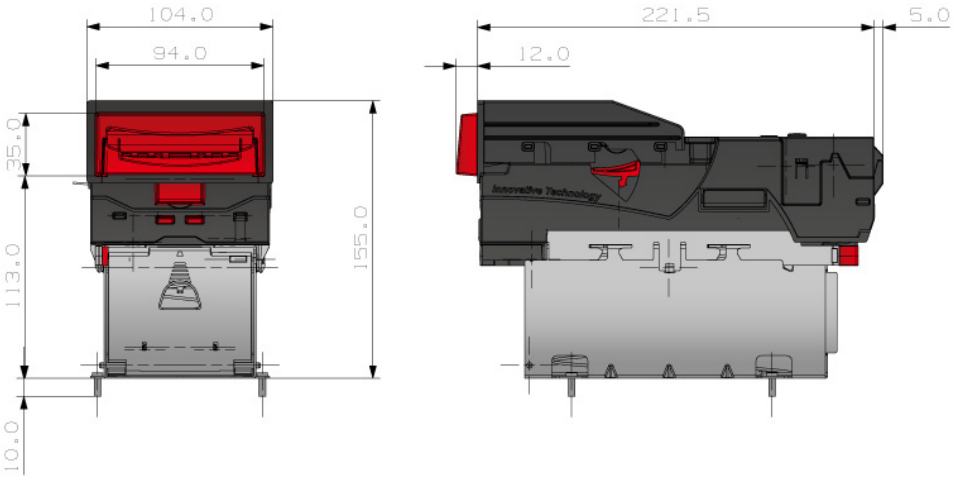

- Масса: 1.4кг

VIEW MORE

NOTE HANDLING PRODUCTS >>

Find Us

Head Office

Innovative Technology Ltd (UK)
Innovative Business Park
Derker Street
Oldham
OL1 4EQ

Telephone

+44 (0) 161 626 9999

Email

sales@innovative-technology.com