Innovative Technology

POWERING TRANSACTIONS AND INTERACTIONS

NV9 Spectral

"Der fortschrittlichste Geldscheinprüfer seiner Klasse"

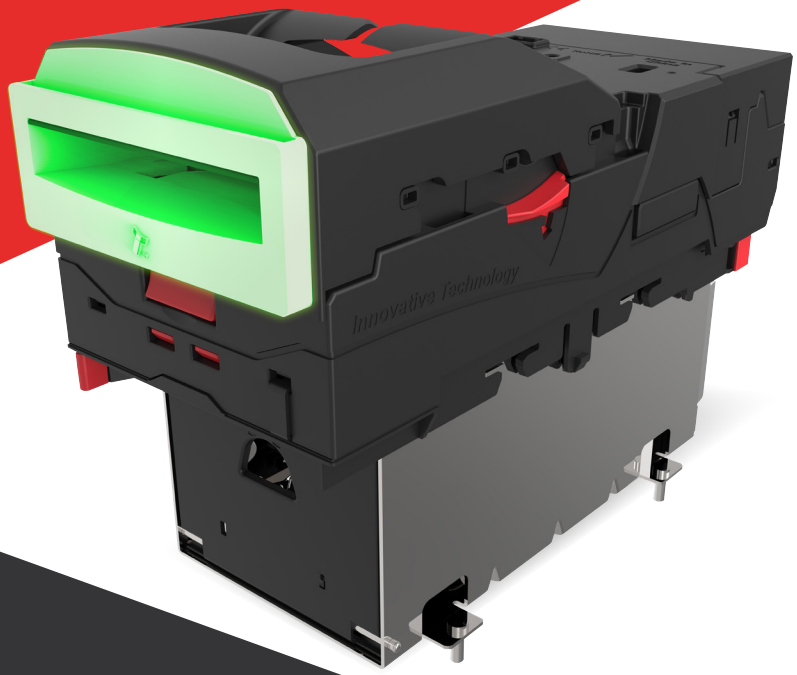

- Hochauflösende Bildgebung des vollständigen Geldscheins – 1,28 Millionen Datenpunkte
- Schnellere Geldscheinverarbeitung
- Erkennen von verunreinigten Scheinen
- Optische und mechanische Anti-Rückzug-Technologie
- Modulares Design – Einzahlungsfunktion oder Ticket-Drucker verfügbar

MERKMALE

- Hochauflösende Bildgebung des vollständigen Geldscheins – 1,28 Millionen Datenpunkte
- Schnellere Geldscheinverarbeitung
- Optische und mechanische Anti-Rückzug-Technologie
- Verschiedene Bargeldfach- und Frontblende-Optionen
- Modulares Design – Einzahlungsfunktion oder Ticket-Drucker verfügbar
- Einfache Wartung, kostenlose Firmware-Updates

VORTEILE

- Einmaliges Erkennen von echten Geldscheinen und Schutz vor falschen Scheinen
- Beschleunigung der Transaktionszeit und Betreiberprofitabilität
- Ausgezeichneter Betrugsschutz
- Vielseitiger Prüfer, passend für alle Anwendungen
- Banknoteneinzahlung oder Buchungssystem kann hinzugefügt werden
- Zukunftssicher – rasche und einfache Updates über USB, PC oder Handprogrammiergeräte

Innovative Technology

POWERING TRANSACTIONS AND INTERACTIONS

Technische Spezifikation

Stromversorgung

Betriebsspannung: 12 /24 V

Standby: 0.2A

Annahmevorgang: 1A

Max. Stromaufnahme: 2.5A

Interfaces

USB

Open collector

Protokolle

SSP

ccTalk

Frontblenden

66/69/82mm Breite

Horizontal/Vertical up/Vertical down

Verschiedene “Snout” Optionen

Regenbogenbeleuchtung

Kassen Optionen

300/600 slide

300/600 clip

300 verschließbar

MCBF

200,000

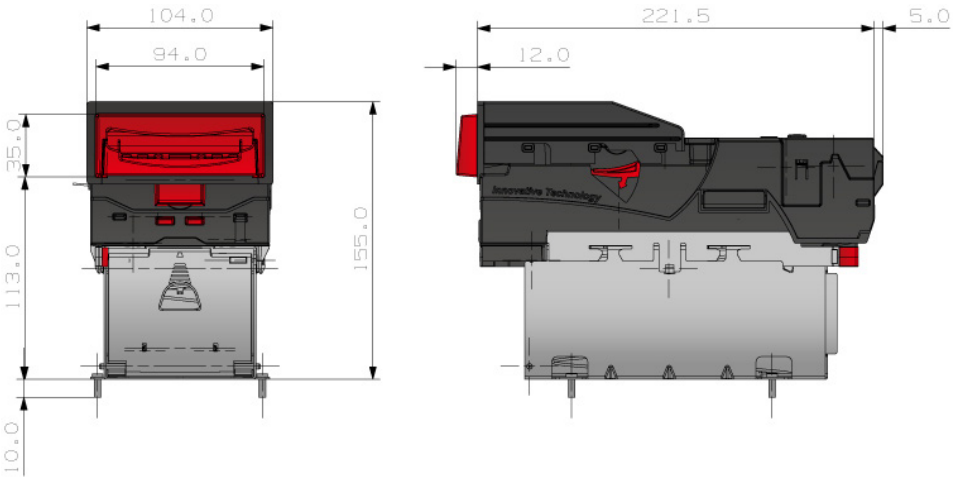

- Gewicht: 1.4kg

WEITERE
PRODUKTE FÜR DIE BANKNOTENVERARBEITUNG >>

Innovative Technology Ltd (UK)
Innovative Business Park
Derker Street
Oldham
OL1 4EQ

+44 (0) 161 626 9999

sales@innovative-technology.com